ТЕХНИЧЕСКИЙ ПАСПОРТ ИЗДЕЛИЯ

Баки мембранные (гидроаккумуляторы)
для систем водоснабжения AGV И AGH



Паспорт разработан в соответствии с требованиями ГОСТ 2.601-95

Производитель: ООО «МеталлоФорм».
Торговая марка: Altstream.
Адрес производителя: 601630, Владимирская обл., р-н Александровский, п. Балакирево, ул. Заводская, д. 10, корп. 40, комната 218.

НАЗНАЧЕНИЕ

Мембранные баки серии AGH и AGV предназначены для поддержания рабочего давления, защиты от гидроударов и уменьшения количества включений-выключений насоса в системе водоснабжения, в том числе питьевого и для компенсации температурного расширения воды в системе горячего водоснабжения. Мембранные баки серии AGV предназначены для вертикальной установки, серии AGH для горизонтальной установки.

ТЕХНИЧЕСКИЕ ХАРАКТЕРИСТИКИ

№	Наименование характеристики	Ед. изм.	Значение
1	Рабочая температура	°C	+1-100
2	Максимальное давление	бар	10
3	Заводское давление в газовой камере (преднастройка)	бар	1,5
4	Материал корпуса		Сталь углеродистая с эпоксиполиэфирным наружным покрытием синего цвета RAL 5015
5	Материал мембраны		EPDM (этилен-пропилен-диен мономер)
6	Материал контрфланца		углеродистая сталь с цинковым покрытием.
7	Материал ниппеля		латунь
8	Материал мембраны		EPDM (этилен-пропилен-диен мономер)
9	Тип мембраны		сменная
10	Соединение мембраны с баком		фланцевое

ГАБАРИТНЫЕ РАЗМЕРЫ

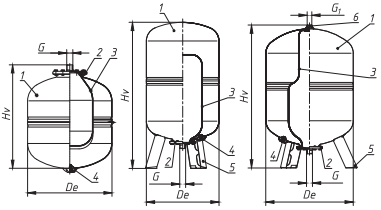

AGV 8-35 AGV 50-80 AGV 100-150

1. Корпус
2. Контрфланец со штуцером подключения к системе
3. Мембрана
4. Ниппель
5. Опоры, стойки
6. Держатель мембраны
7. Проушины
8. Манометр

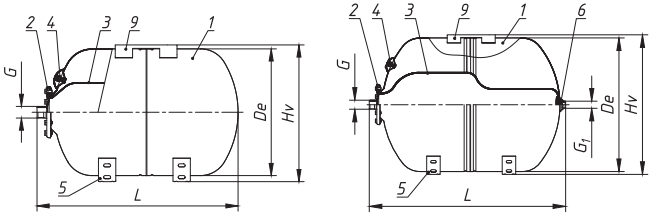

AGH 24-80 AGH 100-150

Артикул	Модель	Объём, л	Предварительное давление воздушной полости, атм	Диаметр D, мм	Высота H, мм	Длина L,мм	Диаметр рабочего штуцера подключения к системе, G	Диаметр держателя мембраны, G1
			Вертикальные					
036020101	AGV-8	8	1.5	200	311		3/4" (НР)	
036020102	AGV-12	12	1.5	280	307		3/4" (НР)	
036020103	AGV-18	18	1.5	280	402		3/4" (НР)	
036020104	AGV-24	24	1.5	280	504		3/4" (НР)	
036020105	AGV-35	35	1.5	365	453		3/4" (НР)	
036020106	AGV-50	50	1.5	365	691		1" (НР)	
036020107	AGV-80	80	1.5	410	807		1" (НР)	
036020108	AGV-100	100	1.5	495	787		1" (НР)	3/4"(НР) x 1/2"(ВР)
			Горизонтальные					
036020204	AGH-24	24	1.5	280	300	507	1" (НР)	
036020206	AGH-50	50	1.5	365	374	572	1" (НР)	
036020207	AGH-80	80	1.5	410	427	704	1" (НР)	
036020208	AGH-100	100	1.5	495	517	730	1" (НР)	3/4"(НР) x 1/2"(ВР)
036020209	AGH-150	150	1.5	495	517	1000	1" (НР)	3/4"(НР) x 1/2"(ВР)

РАСЧЁТ ОБЪЕМА МЕМБРАННОГО БАКА ДЛЯ СИСТЕМЫ ВОДОСНАБЖЕНИЯ

Давление воздуха в воздушной полости мембранного бака настраивается на коэффициент K от давления включения насоса.

V=(1 / K) x (Q x 1000 x (1 + Рвкл. +∆p))/ (4 x Nmax x ∆p)

V – объём мембранного бака для системы водоснабжения;

Q – среднее значение расхода, м^3/час;

∆p – разность давления между заданными значениями включения и выключения насоса, бар;

Рвкл – давление включения насоса, бар;

Nmax – максимальное количество включений насоса в час, (среднее значение 20);

K – коэффициент подпора мембранного бака, при управлении насосом от реле давления – 0.9.

Расчёт давления воздуха в воздушной полости мембранного бака.

РАЗМЕЩЕНИЕ И МОНТАЖ

1. Место установки бака необходимо выбрать так, чтобы предохранить его от ударов, производственной вибрации, воздействия атмосферных осадков. Любой удар или механическое воздействие могут привести к нарушению герметичности и как следствие выхода из строя расширительного бака.
2. Максимальное рабочее давление бака должно быть больше, чем рабочее давление в системе водоснабжения с учётом статического давления системы.
3. Перед установкой бака необходимо настроить давление в воздушной полости мембранного бака, для чего подключить компрессор к ниппелю бака и накачать бак воздухом до расчетного давления.

4. При испытании системы водоснабжения давлением, превышающим максимальное рабочее давление бака, необходимо отсоединить бак и заглушить подводящий трубопровод.
5. Настройка давления в воздушной полости установленного мембранного бака производится на опорожнённой системе или на мембранном баке отключенным от системы водоснабжения.

ТЕХНИЧЕСКОЕ ОБСЛУЖИВАНИЕ

1. При эксплуатации мембранного бака необходимо не реже 1 раза в месяц проверять давление в воздушной полости.
2. Периодически, один раз в год, проводить профилактический осмотр.

ВАРИАНТ УСТАНОВКИ МЕМБРАННОГО БАКА

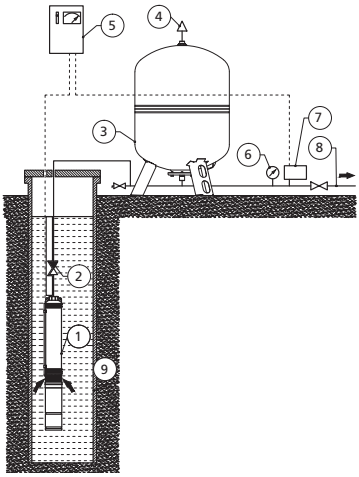

Рис. 1. Схема установки мембранного бака AGV (вертикальное исполнение)

1. Погружной (скважинный, колодезный) насос
2. Обратный клапан
3. Мембранный бак (гидроаккумулятор) AGV 100-150
4. Автоматический воздухоудалитель
5. Шкаф управления
6. Манометр
7. Реле давления
8. Подача воды к потребителям
9. Источник воды (колодец, скважина)

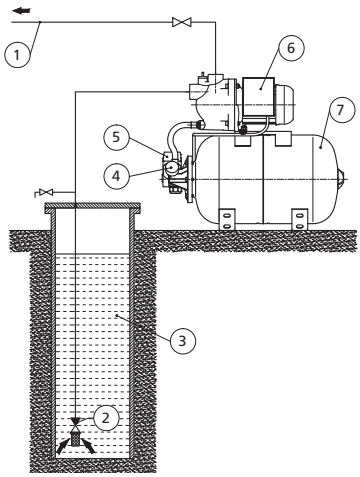

Рис. 2. Схема установки мембранного бака AGH (горизонтальное исполнение)

1. Подача воды к потребителям
2. Обратный клапан с сетчатым фильтром
3. Источник воды (колодец, скважина)
4. Манометр
5. Реле давления
6. Поверхностный самовсасывающий насос
7. Мембранный бак (гидроаккумулятор) AGH 24

ВОЗМОЖНЫЕ НЕИСПРАВНОСТИ И СПОСОБЫ ИХ УСТРАНЕНИЯ

Возможная неисправность	Вероятная причина	Способ устранения
Часто срабатывает реле давления и включает насос	Отсутствует воздух в воздушной полости	Подкачать необходимое давление воздуха насосом
	Неисправен воздушный ниппель	Заменить ниппель и накачать давление воздуха в воздушной полости (обратиться в сервисную службу)
	Не настроено давление в воздушной полости	Подкачать или стравить давление в воздушной полости
При стравливании воздуха через ниппель выходит вода	Неисправная мембрана	Заменить мембрану (обратиться в сервисную службу)
При подкачке насосом давления в воздушной полости резко возрастает давление	Мембрана прилипла к внутренней стенке бака	Переустановить мембрану (обратиться в сервисную службу)

УСЛОВИЯ ТРАНСПОРТИРОВКИ, ХРАНЕНИЯ И ЭКСПЛУАТАЦИИ

1. Условия транспортирования 5(ОЖ2) по ГОСТ15150. Разрешается транспортировать любым видом закрытого транспорта, в соответствии с правилами перевозки грузов, действующими на данном виде транспорта
2. Баки мембранные предназначены для эксплуатации в стационарном положении, в помещении. Поверхность бака необходимо предохранять от механических повреждений, абразивных и химических воздействий.
3. Климатическое исполнение баков мембранных и их функциональных составных частей соответствует условиям эксплуатации УХЛ, категории размещения 4 по ГОСТ 15150-69 и обеспечивает работоспособность в заданных условиях эксплуатации.
4. Температура помещения при эксплуатации мембранных баков, должна находиться в пределах +1 до +40°С. Влажность воздуха не должна превышать 80% при +25°С. Минимальная температура хранения – -50°С.

ГАРАНТИЙНЫЕ ОБЯЗАТЕЛЬСТВА

1. Изготовитель гарантирует соответствие мембранных баков серий AGV и AGH требованиям безопасности, при условии соблюдения потребителем правилам транспортировки, хранения, монтажа и эксплуатации. Гарантийный срок – 2 года со дня продажи.
2. Гарантия распространяется на все дефекты, возникшие по вине завода-изготовителя.

3. Гарантия не распространяется на дефекты, возникшие по вине потребителя в нарушении правил установки и эксплуатации, а также при наличии механических повреждений.
4. Срок службы изделия – 7 лет, при условии соблюдения условий монтажа и эксплуатации.

ГАРАНТИЙНЫЙ ТАЛОН № .....

Наименование товара: **Мембранный бак (гидроаккумулятор) серий AGV и AGH для систем водоснабжения**

Марка, артикул, типоразмер .....

Количество .....

Название и адрес торгующей организации .....

.....

Дата продажи ..... Подпись продавца .....

М. П.